A

EM4024CB

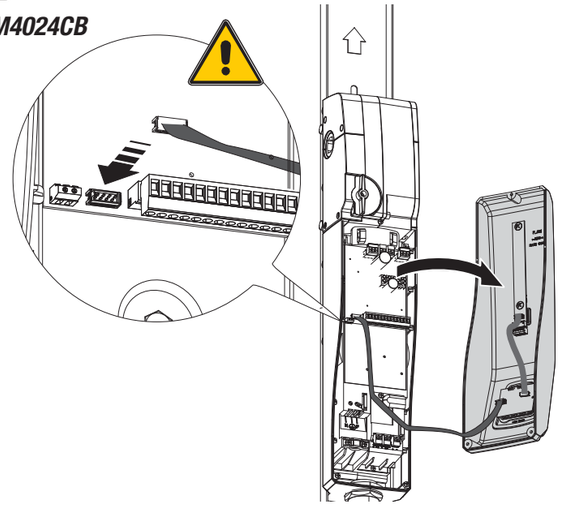

EM4024

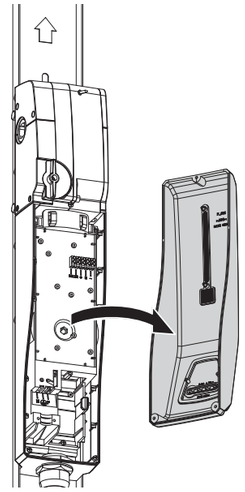

B

EM4024

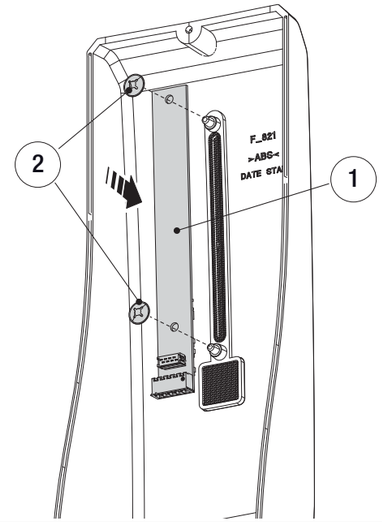


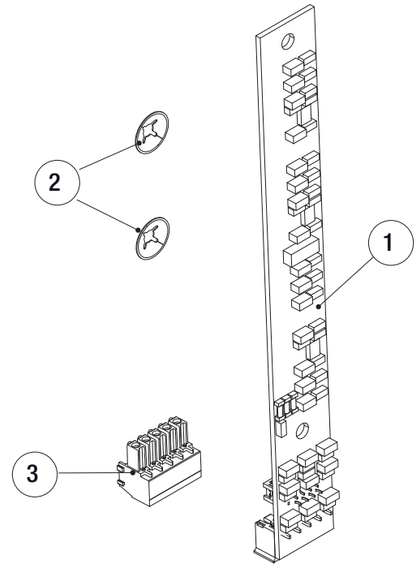


C

EM4024CB

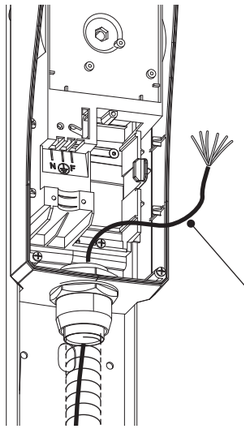

EM4024

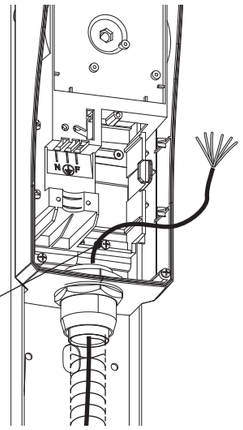

5 x 0,5 mm²

D

EM4024CB

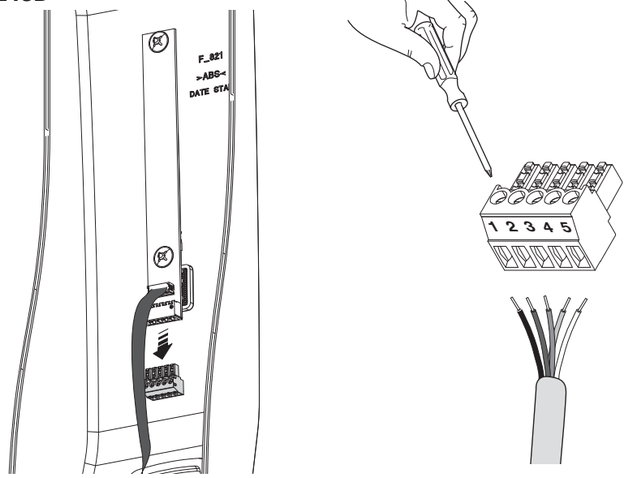


EM4024

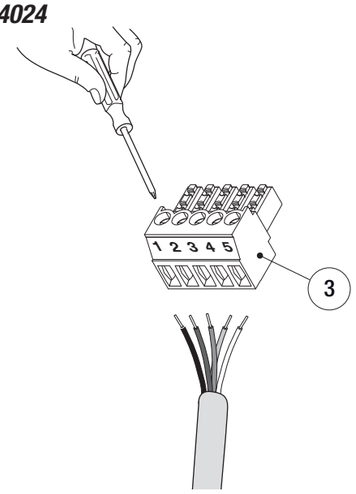


E

EM4024CB

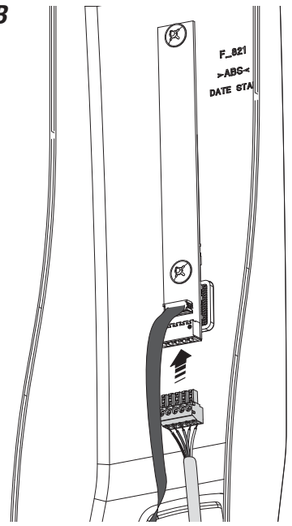

EM4024

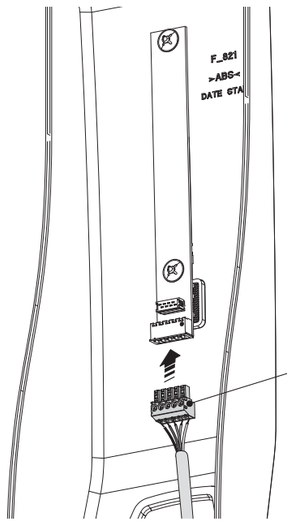


F

EM4024CB

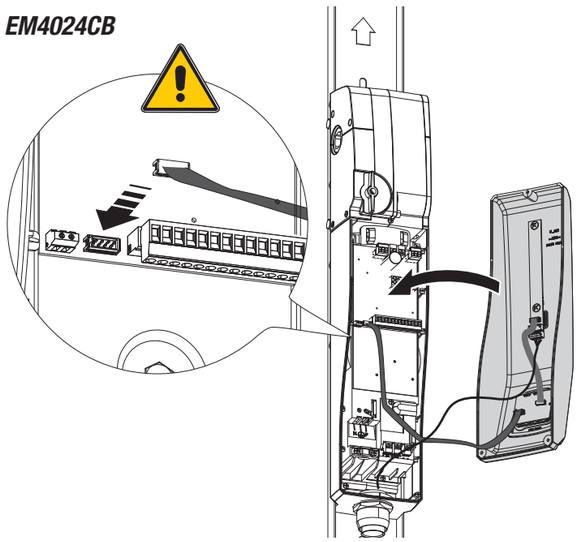

EM4024

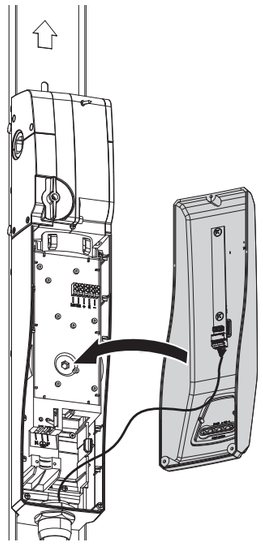

CAME

119RW26

# EM4001

CE

| | |
|---|---|
| IT | Italiano |
| EN | English |
| FR | Français |
| DE | Deutsch |
| ES | Español |
| NL | Nederlands |
| PT | Portugues |
| PL | Polski |
| RU | Русский |
| HU | Magyar |
| HR | Hrvatski |
| UK | Українська |

www.came.com

CAMEGROUP

119RW26 - ver. 1 - 05/2013

## DESCRIZIONE (IT)

Scheda elettronica a LED per luce di cortesia per motoriduttore EM4024.

### Componenti

1. Scheda elettronica a LED
2. Morsetto a 5 poli
3. Piastrine Ø 4 mm

| DATI TECNICI | | |
|---|---|---|
| | Alimentazione | 5 V DC |
| | Assorbimento | 15 mA min.<br>160 mA max. |
| | Temperatura di esercizio | -20°C ÷ 55°C |

⚠ Togliere la tensione di linea prima di iniziare l'installazione.

**Dichiarazione CE** - Came Cancelli Automatici S.p.A. dichiara che questo dispositivo è conforme ai requisiti essenziali e alle altre disposizioni pertinenti stabilite dalla direttiva 2004/108/CE e 2006/95/CE.

*Codice di riferimento per richiedere una copia conforme all'originale: DDC L Z003*

Dismissione e smaltimento - Prima di procedere è sempre opportuno verificare le normative specifiche vigenti nel luogo d'installazione.
I componenti dell'imballo (cartone, plastiche etc.) sono assimilabili ai rifiuti solidi urbani e possono essere smaltiti senza alcuna difficoltà, semplicemente effettuando la raccolta differenziata per il riciclaggio.
Altri componenti (schede elettroniche, batterie dei trasmettitori, etc.) possono invece contenere sostanze inquinanti. Vanno quindi rimossi e consegnati a ditte autorizzate al recupero e allo smaltimento degli stessi.
**NON DISPERDERE NELL'AMBIENTE!**

*I dati e le informazioni indicate in questo manuale sono da ritenersi suscettibili di modifica in qualsiasi momento e senza obbligo di preavviso.*

## DESCRIPTION (EN)

LED control board for courtesy light for gearmotor EM4024.

### Components

1. LED control board
2. 5-pole terminal
3. Plates Ø 4 mm

| TECHNICAL DATA | | |
|---|---|---|
| | Power supply | 5 V DC |
| | Power draw | 15 mA min.<br>160 mA max. |
| | Operating temperature | -20°C ÷ 55°C |

⚠ Disconnect mains power before installation.

**CE Declaration**- Came Cancelli Automatici S.p.A. declares that this device complies with the essential requirements and other relevant provisions established in Directives 2004/108/EC and 2006/95/EC.

*Reference code for requesting a true copy: DDC L Z003.*

Decommissioning and disposal - Before proceeding, it is always advisable to check specific regulations in force in the place of disposal.
Packaging components (cardboard, plastic, etc.) can be disposed of together with normal household waste without any difficulty, by simply separating the different types of waste and recycling them.
Other components (circuit boards, transmitter batteries, etc.), on the other hand, may contain pollutants. They should therefore be removed and handed over to companies authorised to recover and recycle them.
**DISPOSE OF PROPERLY!**

*The data and information provided in this manual are subject to change at any time without prior notice.*

## DESCRIPTION (FR)

Carte électronique à LEDs pour lampe d'accueil pour motoréducteur EM4024.

### Composants

1. Carte électronique à LEDs
2. Borne à 5 pôles
3. Plaquettes Ø 4 mm

| TECHNIQUES | | |
|---|---|---|
| | Alimentation | 5 V DC |
| | Absorption | 15 mA min.<br>160 mA max. |
| | Température de fonctionnement | -20°C ÷ 55°C |

⚠ Mettre hors tension avant de commencer l'installation.

**Déclaration CE** - Came Cancelli Automatici S.p.A. déclare que ce dispositif est conforme aux exigences essentielles et aux dispositions pertinentes établies par les directives 2004/108/CE et 2006/95/CE.

*Code de référence pour demander une copie conforme à l'original : DDC L Z003*

Mise au rebut et élimination - Avant d'effectuer ces opérations, il est toujours recommandé de vérifier les normes spécifiques en vigueur sur le lieu d'installation.
Les composants de l'emballage (carton, plastiques, etc.) sont assimilables aux déchets urbains solides et peuvent être éliminés sans aucune difficulté, en procédant tout simplement à la collecte différenciée pour le recyclage.
D'autres composants (cartes électroniques, batteries des émetteurs, etc.) peuvent par contre contenir des substances polluantes. Il faut donc les désinstaller et les remettre aux entreprises autorisées à les récupérer et à les éliminer.
**NE PAS JETER DANS LA NATURE !**

*Les données et les informations contenues dans ce manuel sont susceptibles de subir des modifications à tout moment et sans aucun préavis.*

## BESCHREIBUNG (DE)

LED-Platine für Orientierungsleuchte von Antrieb EM4024.

### Bestandteile

1. Elektronische Steuereinheit mit LEDs
2. Klemme 5-polig
3. Plättchen Ø 4 mm

| TECHNISCHE DATEN | | |
|---|---|---|
| | Betriebsspannung | 5 V DC |
| | Stromaufnahme | 15 mA min.<br>160 mA max. |
| | Betriebstemperatur | -20°C ÷ 55°C |

⚠ Vor der Montage die Stromzufuhr unterbrechen.

**Herstellererklärung CE** - Die Came Cancelli Automatici S.p.A. bestätigt, dass dieses Gerät den grundlegenden Anforderungen und entsprechenden Bestimmungen der Richtlinien 2004/108/EG und 2006/95/EG entspricht.

*Artikel-Nr. um eine dem Original entsprechende Kopie anzufordern: DDC L Z003*

Abbau und Entsorgung - Vor der Entsorgung ist es empfehlenswert, sich über die am Installationsort geltenden Vorschriften zu informieren.
Die Bestandteile der Verpackung (Pappe, Kunststoff usw.) können getrennt gesammelt mit dem normalen Hausmüll entsorgt werden.
Weitere Bestandteile (Platinen, Handsenderbatterien usw.) können Schadstoffe enthalten. Sie müssen dementsprechend entfernt und in zugelassenen Fachbetrieben entsorgt werden.
**NICHT IN DIE UMWELT GELANGEN LASSEN!**

*Die in dieser Anleitung angegebenen Daten und Informationen können jederzeit, ohne Vorankündigung abgeändert werden.*

## DESCRIPCIÓN (ES)

Tarjeta electrónica de LED para luz de cortesía para motorreductor EM4024.

### Componentes

1. Tarjeta electrónica de LED
2. Borne de 5 polos
3. Plaquitas Ø 4 mm

| DATOS TÉCNICOS | | |
|---|---|---|
| | Alimentación | 5 V DC |
| | Absorción | 15 mA mín.<br>160 mA máx. |
| | Temperatura de funcionamiento | -20°C ÷ 55°C |

⚠ Quitar la tensión de línea antes de comenzar la instalación.

**Directiva CE** - Came Cancelli Automatici S.p.A.declara que este dispositivo cumple con los requisitos esenciales y con las demás disposiciones pertinentes establecidas por la directiva 2004/108/CE y 2006/95/CE.

*Código de referencia para pedir una copia de conformidad con el documento original: DDC L Z003*

Desguace y reciclado - Antes de operar es siempre conveniente verificar las normativas específicas vigentes en el lugar donde se efectuará la instalación.
Los componentes del embalaje (cartón, plástico, etc.) son asimilables a los deshechos sólidos urbanos y pueden eliminarse sin dificultad efectuando la recogida diferenciada para el sucesivo reciclaje de dichos materiales.
Otros componentes (tarjetas electrónicas, baterías de emisores, etc.) podrían contener sustancias contaminantes. Se deben quitar de los equipos y entregar a las empresas autorizadas para la recuperación y el reciclado de los mismos.
**¡NO DISEMINAR EN EL MEDIOAMBIENTE!**

*Los datos y las informaciones contenidas en este manual pueden ser modificados en cualquier momento sin obligación de preaviso.*

## BESCHRIJVING (NL)

Led-printplaat voor gebruikerslicht voor motor EM4024.

### Componenten

1. Led-printplaat
2. Aansluitklem met 5 polen
3. Plaatjes Ø 4 mm

| TECHNISCHE GEGEVENS | | |
|---|---|---|
| | Voeding | 5 V DC |
| | Opgenomen stroom | 15 mA min.<br>160 mA max. |
| | Bedrijfstemperatuur | -20°C ÷ 55°C |

⚠ Schakel de stroom uit alvorens met de installatie te beginnen.

**Verklaring CE** - Came Cancelli Automatici S.p.A. verklaart hierbij dat de apparatuur voldoet aan de essentiële vereisten en andere ter zake doende voorschriften van de richtlijn2004/108/EG en 2006/95/EG.

*Referentiecode om een exemplaar van de handleiding aan te vragen: DDC L Z003*

Ontmantelen en slopen - Voordat u dit doet, dient u altijd de voorschriften terzake te controleren die gelden in het land van installatie.
De verpakkingselementen (karton, plastic, enzovoort) worden ingedeeld als normaal stedelijk afval en moeten alleen worden gescheiden.
Andere componenten zoals printplaten, zenderbatterijen, enzovoort kunnen vervuilende stoffen bevatten. Lever deze in bij erkende afvalbedrijven voor de verwerking van schadelijk afval.
**VERVUIL HET MILIEU NIET MET AFVAL!**

*De in deze gebruiksaanwijzing vermelde gegevens en informatie kunnen op elk ogenblik en zonder verplichting tot waarschuwing vooraf worden gewijzigd.*

## DESCRIÇÃO (PT)

Placa electrónica a LED para luz de cortesia para motorredutor EM4024.

### Componentes

1. Placa electrónica a LED
2. Terminal de bornes a 5 pólos
3. Plaquetas 4 mm

| DADOS TÉCNICOS | | |
|---|---|---|
| | Alimentação | 5 V DC |
| | Absorção | 15 mA mín.<br>160 mA máx. |
| | Temperatura de funcionamento | -20°C ÷ 55°C |

⚠ Desligue a tensão de linha antes de iniciar a instalação.

**Declaração CE** - Came Cancelli Automatici S.p.A. declara que este dispositivo respeita os requisitos essenciais e outras disposições pertinentes estabelecidas pela Directiva 2004/108/CE e 2006/95/CE.

*Código de referência para solicitar uma cópia idêntica ao original: DDC L Z003*

Desmantelamento e eliminação - Antes de proceder é sempre oportuno verificar as normas específicas vigentes no local da instalação.
Os componentes da embalagem (papelão, plástico, etc.) devem ser considerados resíduos sólidos urbanos e podem ser eliminados sem qualquer dificuldade, simplesmente efectuando a colecta selectiva para sua reciclagem.
Outros componentes (placas electrónicas, baterias de transmissores, etc.) contrariamente podem conter substâncias poluentes. Devem ser retirados e entregues às empresas autorizadas pela recuperação e eliminação dos mesmos.
**NÃO DEIXE NO MEIO AMBIENTE!**

*Os dados e as informações indicadas neste manual devem ser considerados susceptíveis de alterações a qualquer momento e sem obrigação de prévio aviso.*

## OPIS (PL)

Karta elektroniczna LED dla lampy oświetleniowej przeznaczona dla siłownika EM4024.

### Elementy składowe

1. Karta elektroniczna LED
2. Zacisk 5-pin
3. Płytki Ø 4 mm

| DANE TECHNICZNE | | |
|---|---|---|
| | Zasilanie | 5 V DC |
| | Pobór prądu | 15 mA min.<br>160 mA maks. |
| | Temperatura robocza | -20°C ÷ 55°C |

⚠ Odłączyć zasilanie sieciowe przed przystąpieniem do instalacji.

**Deklaracja CE** - Came Cancelli Automatici S.p.A. deklaruje, że niniejsze urządzenie jest zgodne z podstawowymi wymogami i odnośnymi przepisami, ustalonymi przez Dyrektywę 2004/108/WE e 2006/95/WE.

*Kod niezbędny dla otrzymania kopii zgodnej z oryginałem: DDC L Z003*

Złomowanie - Przed przystąpieniem do złomowania, zawsze należy zapoznać się z regulacjami prawnymi dotyczącymi danego rodzaju materiału obowiązującymi w miejscu instalacji.
Elementy opakowania (karton, plastik, itd.), są zakwalifikowane jako odpadki stałe nadające się do powtórnego przetworzenia.
Inne elementy (płyty elektroniczne, przekaźniki, itd.), mogą natomiast zawierać substancje zanieczyszczające. Należy je więc usunąć i oddać do zakładów wyspecjalizowanych do ich przetworzenia.
**NIE PORZUCAĆ W ŚRODOWISKU!**

*Producent zastrzega sobie prawo wprowadzania zmian bez wcześniejszego powiadomienia.*

## ОПИСАНИЕ (RU)

Светодиодная плата лампы дополнительного освещения для привода EM4024.

### Компоненты

1. Светодиодная плата
2. Клемма, 5-контактная
3. Фиксаторы Ø 4 мм

| ТЕХНИЧЕСКИЕ ХАРАКТЕРИСТИКИ | | |
|---|---|---|
| | Электропитание | =5 В |
| | Потребляемый ток | 15 мА (мин.)<br>160 мА (макс.) |
| | Диапазон рабочих температур | -20°C ÷ 55°C |

⚠ Отключите электропитание перед началом монтажных работ.

**Декларация CE** — Came Cancelli Automatici S.p.A. заявляет, что это устройство соответствует основным требованиям и положениям, установленным Директивами 2004/108/CE и 2006/95/CE.

*Код для запроса копии, соответствующей оригиналу: DDC L Z003*

Утилизация отходов — Утилизацию необходимо проводить в соответствии с действующим законодательством местности, в которой производилась эксплуатация изделия.
Упаковочные компоненты (картон, пластмасса и т.д.) — твердые отходы, утилизируемые без каких-либо специфических трудностей. Необходимо просто разделить их так, чтобы они могли быть переработаны.
Другие компоненты (электрические монтажные платы, элементы питания дистанционного управления и т.д.) могут содержать опасные отходы. Они должны передаваться компаниям, имеющим лицензию на их переработку в соответствии с действующим законодательством местности.
**НЕ ЗАГРЯЗНЯЙТЕ ОКРУЖАЮЩУЮ СРЕДУ!**

*Все данные и информация, содержащиеся в этой инструкции, могут быть изменены в любое время и без предварительного уведомления.*

## LEÍRÁS (HU)

LED-es elektronikus panel a külső megvilágításhoz EM4024 motoros hajtóműhöz.

### Alkatrészek

1. LED-es elektronikus panel
2. 5 pólusú kapocs
3. Körlemezek Ø 4 mm

| MŰSZAKI ADATOK | | |
|---|---|---|
| | Tápfeszültség | 5 V DC |
| | Felvett áram | min. 15 mA<br>max. 160 mA |
| | Működési hőmérséklet | -20°C ÷ 55°C |

⚠ A készülék felszerelése előtt szakítsa meg a hálózati áramellátást!

**Nyilatkozat CE** - A Came Cancelli Automatici S.p.A. kijelenti, hogy a jelen készülék megfelel a 2004/108/EK és 2006/95/EK irányelvek alkalmazható részeiben megállapított alapvető követelményeknek és vonatkozó előírásoknak.

*Hivatkozási kódszám az eredetivel megegyező másolat igényléséhez: DDC L Z003*

Szétszerelés és semlegesítés - Mindig ellenőrizze az érvényes helyi előírások speciális rendelkezéseit.
A csomagolás elemei (kartonpapír, műanyag stb.) a települési szilárd hulladékokhoz hasonlóan, a szelektív hulladékgyűjtés keretében szelektezhetők.
Más alkatrészek (elektronikus panelek, távkapcsolók elemei stb.) környezetszennyező anyagokat tartalmazhatnak. Ezeket ezért le kell szerelni és az összegyűjtésükre szakosodott vállalatok telepein leadni.
**KERÜLNI KELL A KÖRNYEZETBE JUTÁSÁT!**

*A jelen kézikönyvben található adatok és információk bármikor és előzetes figyelmeztetés nélkül módosíthatók.*

## OPIS (HR)

LED elektronička kartica za pomoćnu svjetiljku za motoreduktor EM4024.

### Sastavni dijelovi

1. LED elektronička kartica
2. 5-polna stezaljka
3. Pločice Ø 4 mm

| TEHNIČKI PODACI | | |
|---|---|---|
| | Napajanje | 5 V DC |
| | Apsorpcija | min. 15 mA<br>max. 160 mA |
| | Radna temperatura | -20°C ÷ 55°C |

⚠ Prije instaliranja, iskopčati linijski napon.

**Izjava CE** - Came Cancelli Automatici S.p.A. izjavljuje da je ovaj uređaj u skladu s bitnim zahtjevima i drugim odgovarajućim odredbama iz Direktiva 2004/108/EZ i 2006/95/EZ.

*U zahtjevu za prijepis sukladan s izvornikom navesti šifru: DDC L Z003*

Prestanak uporabe i zbrinjavanje - Prije zbrinjavanja uvijek je preporučljivo provjeriti specifične važeće propise u mjestu ugradnje.
Sastavni dijelovi ambalaže (karton, plastika i dr.) smatraju se krutim komunalnim otpadom i njihovo zbrinjavanje ne predstavlja poteškoće zahvaljujući odvojenom prikupljanju otpada za reciklažu.
Ostali dijelovi (elektroničke kartice, baterije daljinskih upravljača i dr.) mogu sadržavati onečišćujuće tvari. Stoga se moraju ukloniti i predati ovlaštenim poduzećima za skupljanje i zbrinjavanje takvog otpada.
**NE BACAJTE U OKOLIŠ!**

*Podaci i informacije navedeni u ovom priručniku podložni su izmjenama u bilo kojem trenutku bez obveze prethodne obavijesti.*

## ОПИС (UK)

Світлодіодна електронна плата лампи підсвічування для приводу EM4024.

### Компоненти

1. Електронна плата зі світлодіодними індикаторами
2. Клемна колодка на 5 полюсів
3. Накладки Ø 4 мм

| ТЕХНІЧНІ ХАРАКТЕРИСТИКИ | | |
|---|---|---|
| | Напруга живлення | = 5 В |
| | Споживаний струм | 15 мА (мін.)<br>160 мА (макс.) |
| | Діапазон робочих температур | -20 °C ÷ 55 °C |

⚠ Перш ніж розпочати монтаж, вимкніть електричне живлення.

**Декларація CE** - Came Cancelli Automatici S.p.A. заявляє,що даний прилад відповідає основним вимогам та іншим положенням, визначеним у Директивах 2004/108/CE та 2006/95/CE.

*Код для запиту копії, яка відповідає оригіналу: DDC L Z003*

Утилізація - Перед початком утилізації рекомендується завжди перевіряти норми відповідного законодавства, які діють в місцевості монтажу виробу.
Пакувальні компоненти (картон, пластмаса тощо) вважаються твердими відходами, які можна легко утилізувати шляхом їх роздільного збирання для повторної переробки.
Інші компоненти (електронні плати, елементи живлення дистанційного управління тощо) можуть містити забруднюючі речовини. Такі компоненти необхідно демонтувати та передати компаніям, які мають ліцензію на їх збирання та утилізацію.
**НЕ ЗАБРУДНЮЙТЕ НАВКОЛИШНЄ СЕРЕДОВИЩЕ!**

*Всі дані та інформація, які містяться в цій інструкції, можуть бути змінені в будь-який момент без попереднього повідомлення.*